Détecteur de présence - Professional Line

IS 3360

DALI-2 APC - carré - faux-plafonds
EAN 4007841 080624
Réf. 080624

Schéma du circuit principal

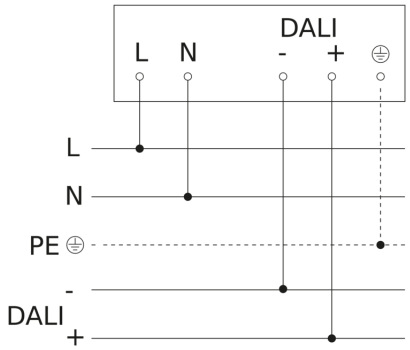
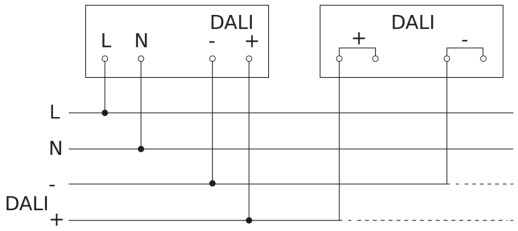
Schéma de câblage pour la mise en réseau DALI-2 APC & DALI-2 IPD